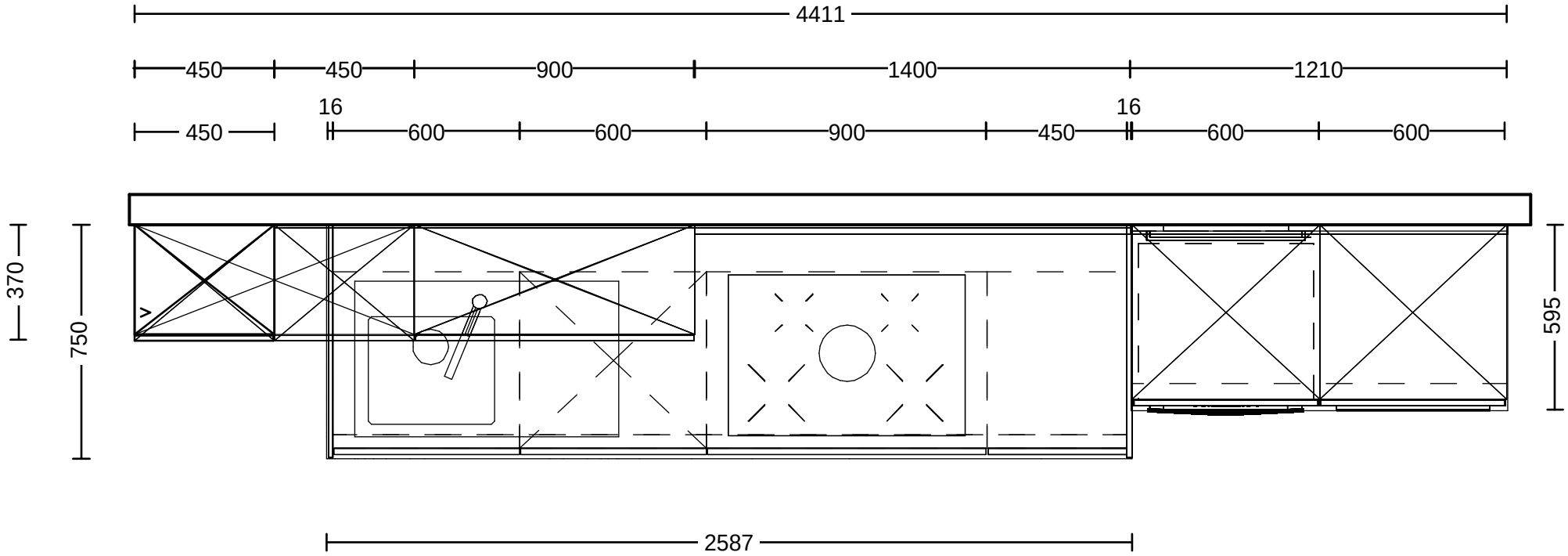
4411
450
450
900
1400
1210
16
16
450
600
600
900
450
600
600
370
750
595
2587

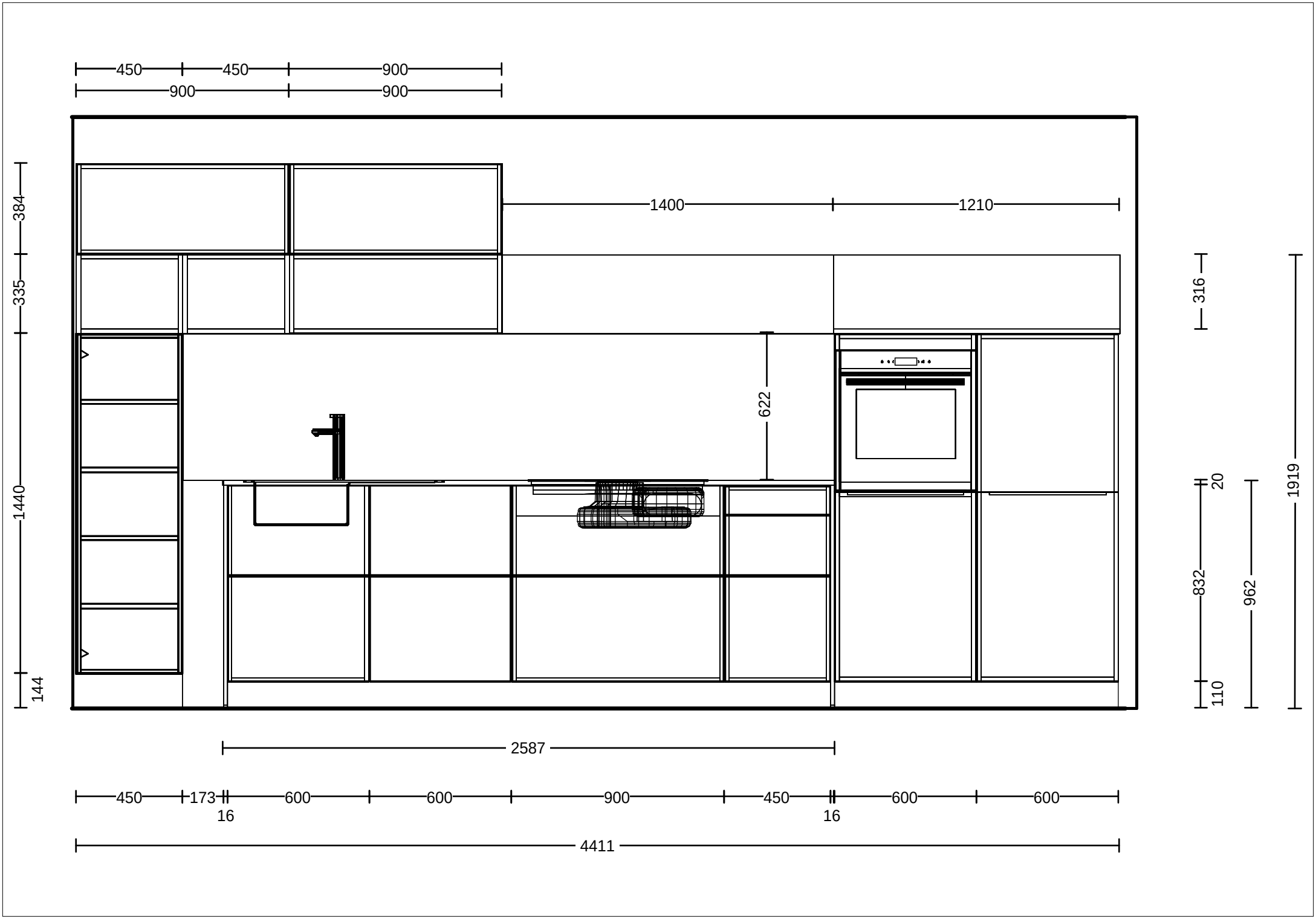
450
450
900
900
900
384
335
1440
144
1400
1210
622
316
20
832
962
1919
110
2587
450
173
16
600
600
900
450
16
600
600
4411