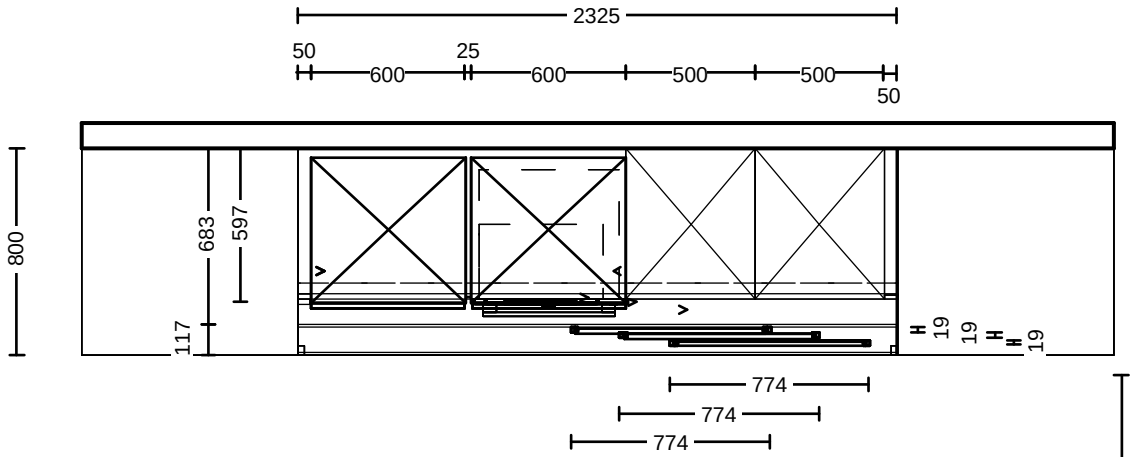
2325
50
25
600
600
500
500
50
800
683
597
117
19
19
19
774
774
774

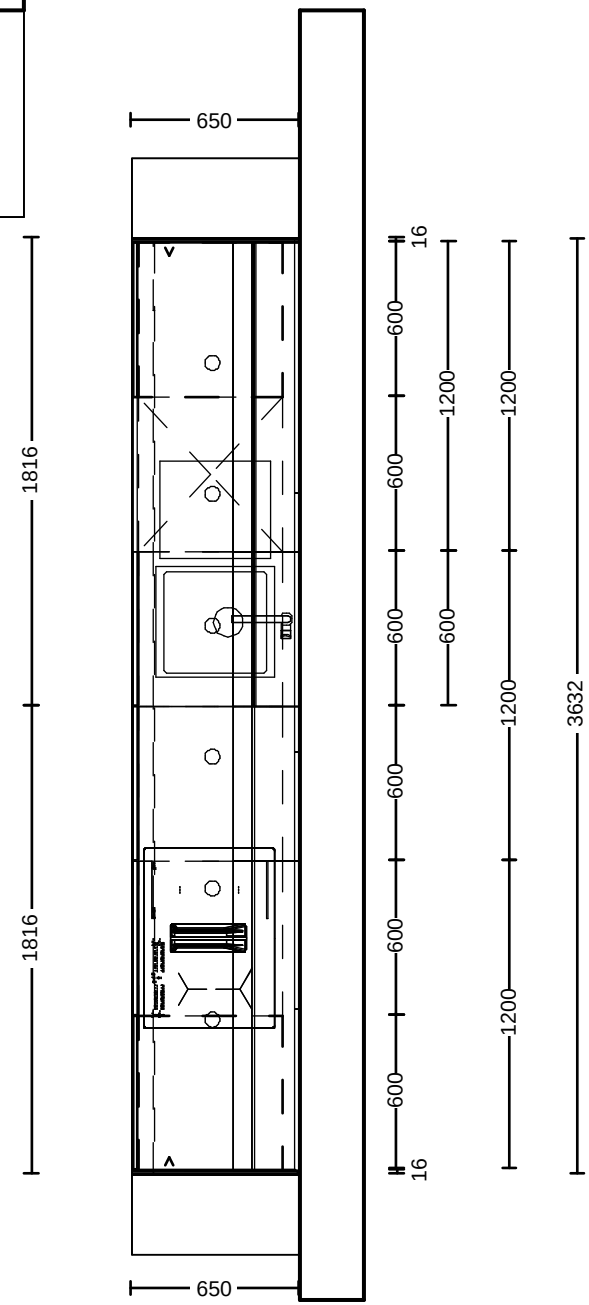
650
1816
1816
16
600
600
600
600
600
600
600
16
1200
600
1200
1200
1200
3632
650

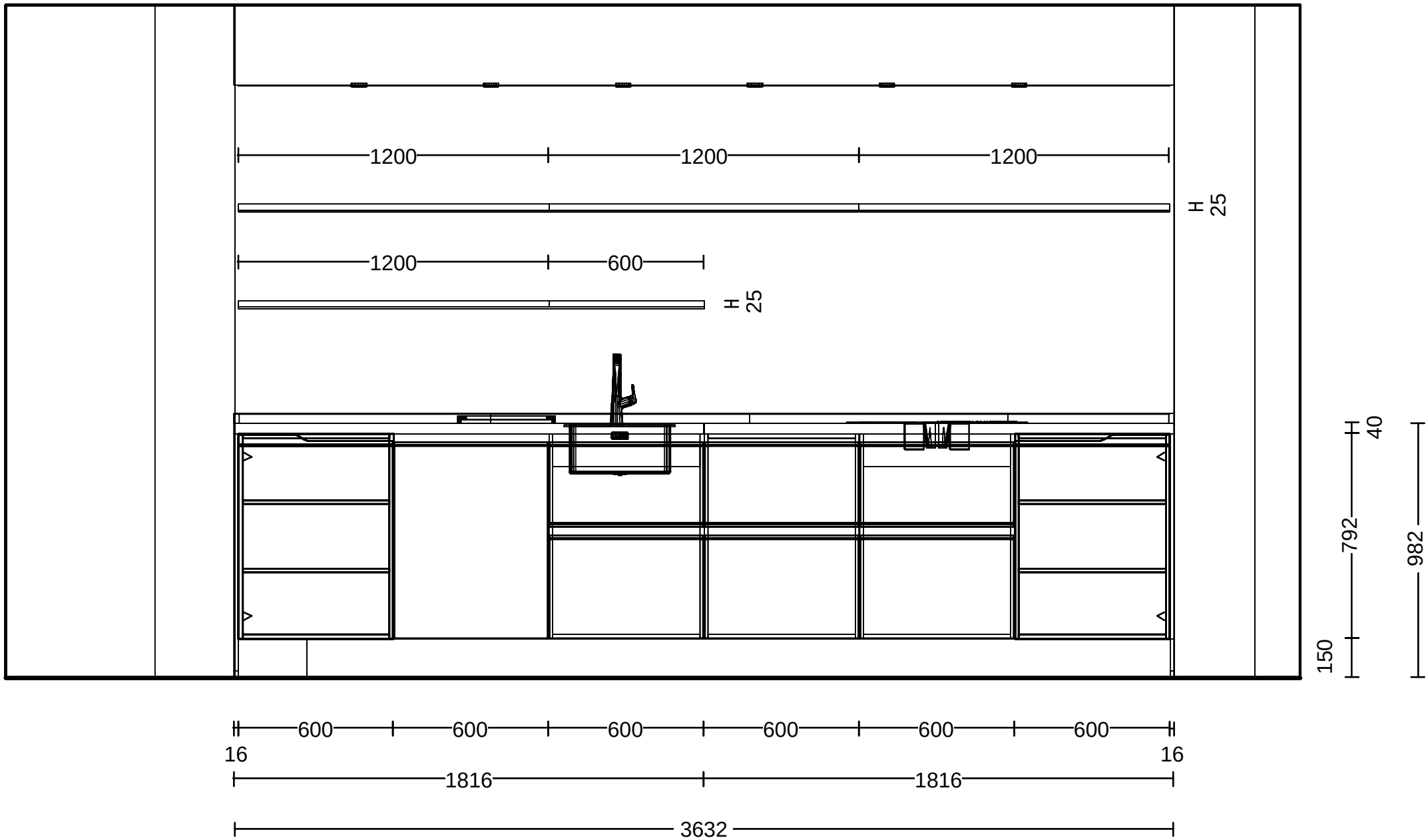
1200
1200
1200
H
25
1200
600
H
25
40
792
982
150
600
600
600
600
600
600
16
16
1816
1816
3632

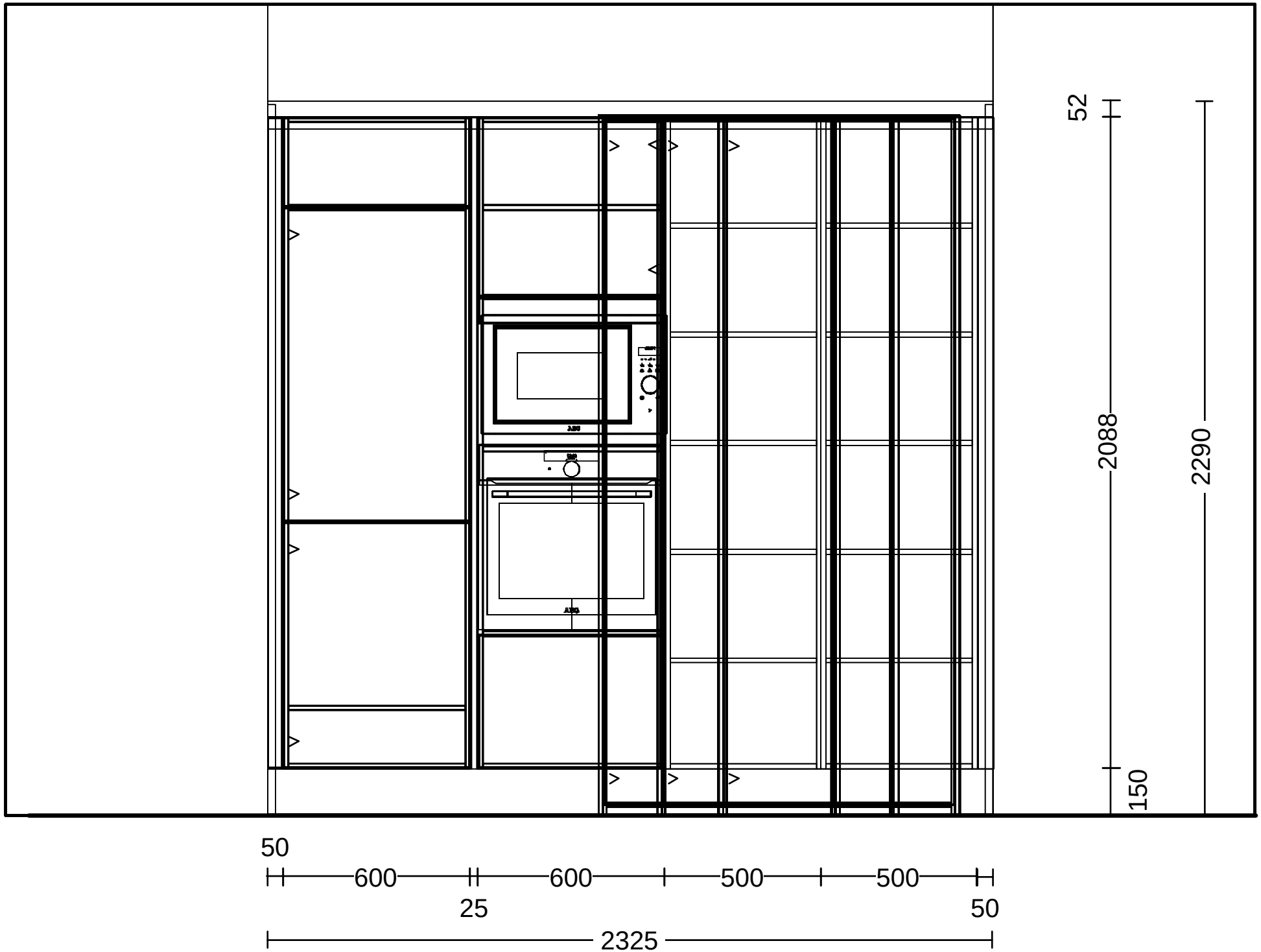
52
2088
2290
150
50
600
600
500
500
25
50
2325