BIK7 EH8VS PT

Einbau-Backofen mit Display und Hydrolyse (73 l)

Bauknecht
Für mich und mein Zuhause

passion

Betriebsarten

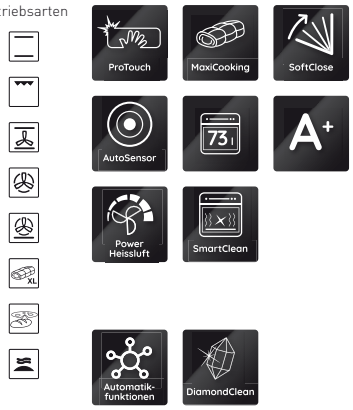

TOP 4
- Heißluftbackofen mit 16 Funktionen (7 traditionelle, 9 Automatik-Programme)
- Favoriten – speichert Ihre zehn bevorzugten Programme
- DiamondClean – hydrolytische Reinigungsfunktion
- Garraumvolumen 73 Liter

EDELSTAHL PROTOUCH

BIK7 EH8VS PT
EAN 40 11577 58968 9

REGELUNG UND BETRIEBSARTEN
- Heißluftbackofen mit 16 Funktionen (7 traditionelle, 9 Automatik-Programme)
- CleverCook – Elektronik-Uhr

FUNKTION
- Multi-Level-Kochen – gleichzeitiges Zubereiten auf drei Ebenen
- Backen auf mehreren Ebenen ganz ohne Vorheizen
- PowerHeißluft – von Beginn an gleichmäßige Verteilung der heißen Luft
- Maxi Cooking – optimierte Funktion für das Garen großer Fleischstücke
- Pizzafunktion – lecker und knusprig
- Schnellaufheizen
- Slow Cooking – Niedrigtemperaturgaren

AUSSTATTUNG
- **ProTouch** – die speziell behandelte Edelstahloberfläche verhindert schnelles Wiederanschmutzen
- **DiamondClean** – hydrolytische Reinigungsfunktion
- Garraumvolumen 73 Liter
- Reinigungsfreundliche Emaille-Innenraumbeschichtung
- Mit **SoftClose**-Backofentür – schließt langsam, sanft und leise
- XXL Garraum – mehr Raum für extra große Gerichte
- Vollglasinnentür, 3-fach verglast
- Versenkbare Bedienknebel
- Bedienknebel silberfarben
- Favoriten – speichert Ihre zehn bevorzugten Programme
- Sensor-Automatik
- Garraum-Temperatur bis 250 °C
- Kindersicherung
- Abklappbarer Grill erleichtert die Reinigung
- Griffschutz
- 1 Halogen-Lampe im Innenraum
- Glatte Seitenwände
- Kühlgebläse für gute Schrankentlüftung

ZUBEHÖR
- 1 Gitterrost
- 1 Backblech, emailliert
- 1 Fettpfanne

SONDERZUBEHÖR (GEGEN AUFPREIS)
- 3-fach Vollbackauszug SLF 133
- Backauszug mit 3 Ebenen, davon eine voll ausziehbar, 2 Teilauszüge SLF 234
- Teilauszug mit 2 Ebenen SLP 232

TECHNISCHE DATEN UND MASSE
- Energieeffizienzklasse A+[1]
- Energieverbrauch nach DIN 0,91 kWh konventionell
- Energieverbrauch nach DIN 0,70 kWh Umluft
- Länge des Anschlusskabels 90 cm
- Gesamtanschlusswert: 3,65 kW
- Nischenmaße (HxBxT): 600x560x556 mm

WPRO-ZUBEHÖR (OPTIONAL)
- ACTIV'O Fettlöser für Backofen und Grill ODS414/2, EAN 8015250640731
- Ausziehbares Backblech (universell) UBT523, EAN 8015250608397
- terrabianca Putzstein UNC502, EAN 8015250613858
- Starter-Set Ofen KCU210, EAN 8015250595833

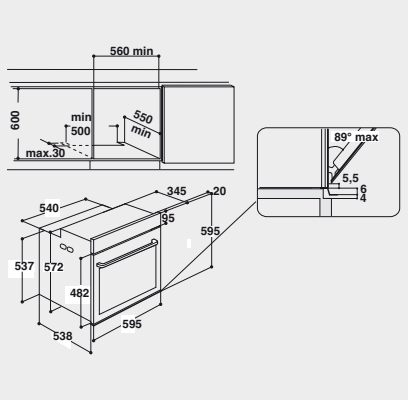

[1] Energieeffizienzklassen-Spektrum von A+++ bis D

Technische Daten entnehmen Sie bitte dem EU-Datenblatt, oder fordern Sie diese unter www.bauknecht-eu-daten.net an · Liefermöglichkeiten, Änderungen und Irrtümer vorbehalten
Nutzung/Veröffentlichung von Bildern/Texten, auch in anderen Medien, ganz oder teilweise, nur mit Genehmigung des Herausgebers · Stand 06.06.2020